LEDON®

Trianglen Typ 470

- Unterstützen den Gleichgewichtssinn
- Fördern die Motorik
- Sie helfen den Kindern, den Zusammenhang von Ursache und wirkung zu verstehen.
- Fördern die Fantasie
- Fördern das Sociale Miteinander und machen noch mehr spaß

PE
Unsere Platten aus Polyethylen splittern nicht, und sämtliche Verbindungen sind quasi übergangslos. Man kann sich daher die Finger weder klemmen noch aufreißen - und das gilt auch für Kleidung.

Verankerungsmöglichkeiten für Erdreich oder Beton. Die graue Abdeckung vollendet das durchdachte design, selbst wenn kein Fallschutz vorhanden ist. Perfekt geeignet für Gummifallschutz.

Federn
Federn aus Spezialstahl, die in alle richtungen gebogen werden können, ohne dass man sich die Finger einklemmt. Patentierte Federaufhängung mit selbstsichernden Muttern.

Technische Daten

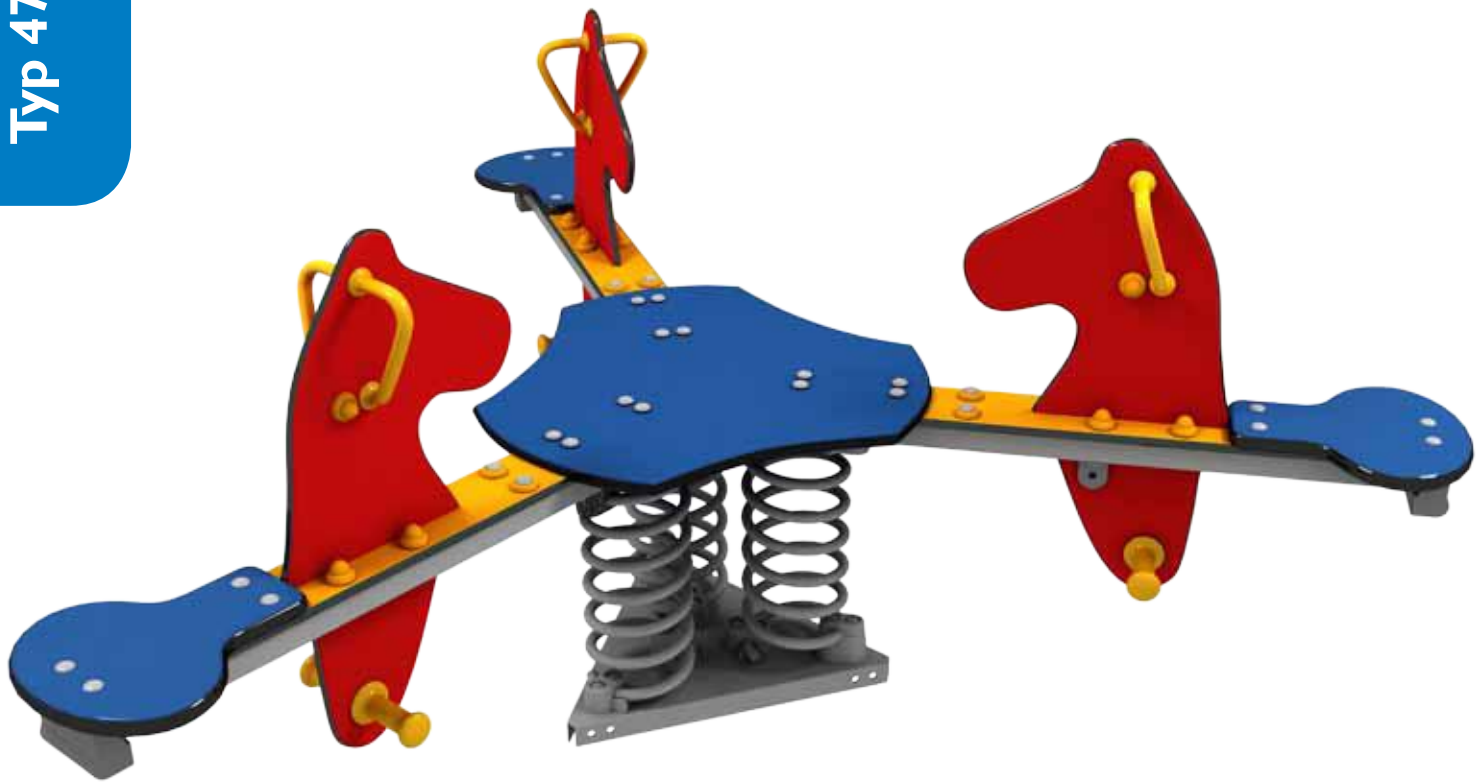

Platzbedarf

1: 100

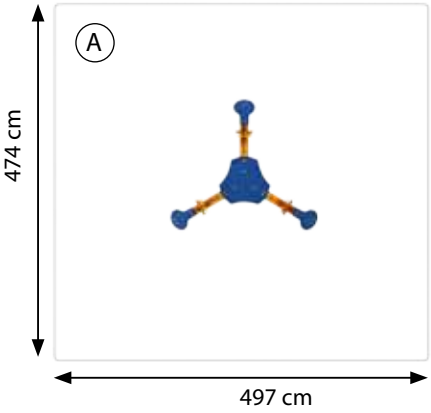

	HCL	m2
A	64 cm	23,6 m2

Maße

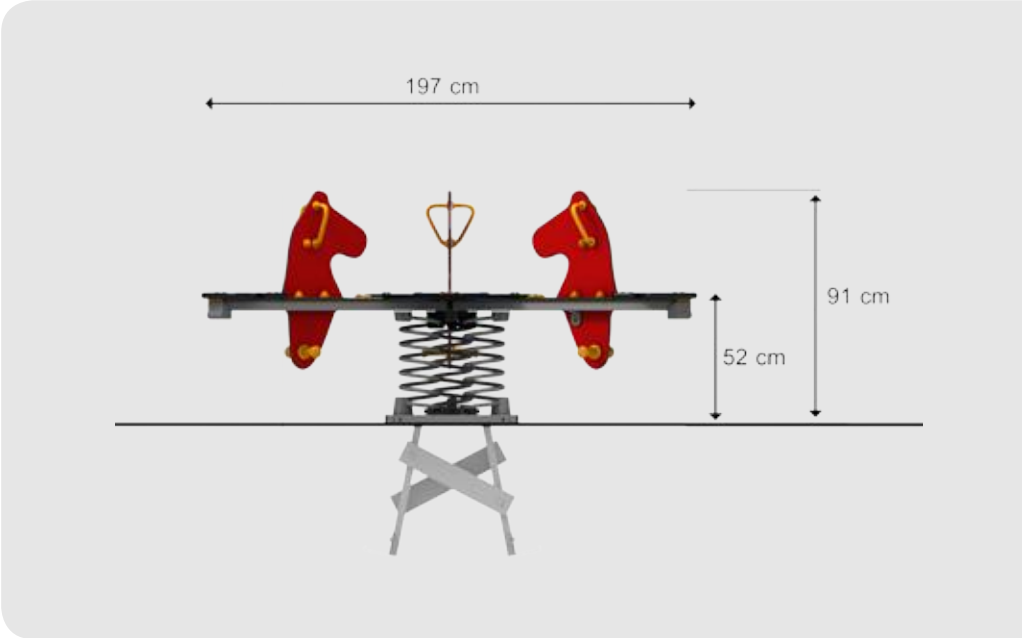

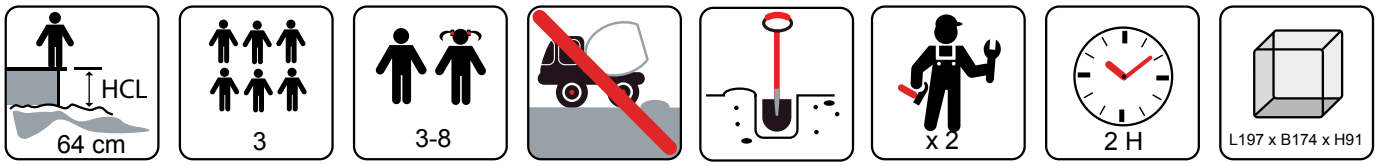

Sicher Spielplatz von hoher Qualität...

Federn aus Spezialstahl, die in alle Richtungen gebogen werden können, ohne dass man sich die Finger einklemmt. Patentierte Federaufhängung mit selbstsichernden Muttern.

Alle Griffe haben gute Grifflächen und runde Kanten, damit möglichst keine Augen- oder Zahnverletzungen entstehen. Am Nylon frieren die kleinen Hände im Winter nicht fest.

Sämtliche Steh- und Sitzflächen sind mit rutschfester Gummioberfläche versehen - eine Anleihe aus der Autoindustrie.

Alle Kanten sind abgerundet und alle Muttern sind mit Kappen abgedeckt.

Fußrasten laut EN 1176

PAK Test
Alle kunststoffe sind von Schwermetallen freigetestet.

Alle Spielgeräte von Ledon werden gemäß den aktuellesten Normen des europäischen Standards EN 1176 geprüft. Die Zertifizierung wird vom TÜV Product Service in Hamburg vorgenommen.

Alle Griffe, Mutternkappen, Fußstützen, etc. werden aus schlagfestem Nylon gefertigt (Temperaturbereich -40˚C til + 110˚C).

Alle Poledon-Platten und Röhren werden aus umweltfreundlichem Polyethylen (PE) hergestellt. Die Vorteile: Wartungsfreiheit - ungiftiges Material - 100% recyclingfähig - Kratzer und Schrammen haben keinen Einfluss auf die Lebensdauer des Produktes.
Alle Poledon-Platten sind UV-stabilisiert, und wir geben 5 Jahre Garantie gegen nennenswertes Verblassen und 10 Jahre Garantie auf alle Material- und Pruduktionsfehler. Unsere Platten aus Polyethylen splittern nicht, und sämtliche Verbindungen sind quasi übergangslos. Man kann sich daher die Finger weder klemmen noch aufreißen - und das gilt auch für Kleidung.

10 Jahre Garantie
auf alle Material und Produktionsfehler.
5 Jahre Garantie gegen nennenswertes verblassen auf Kunststoffarben