302210

Windsurfer, gelb

Gedruckt 2023-04-13

Wippspaß in den Wellen

Spring auf den Windsurfer und tauche mit vollem Tempo in die Wellen ein. Der Windsurfer ist eine innovativ gestaltete Wippe, die zum Rollenspiel animiert. Er bietet Platz für mehrere große und kleine Kinder. Hätten Sie ihn lieber in einer anderen Farbe? Dann sehen Sie sich die Produkte Windsurfer, Pirates und Windsurfer, Marina genauer an.

Die Wippbewegungen nach vorn und hinten unterstützen und fördern das Spiel und die Kreativität der Kinder. Rollenspiele sind wichtig für die soziale und emotionale Entwicklung von Kindern: Vorzugeben, jemand anderes zu sein, trägt dazu bei, Empathie zu entwickeln und die eigenen Gefühle besser zu verstehen. Das ist auch in anderen sozialen Kontexten wichtig, zum Beispiel in der Schule.

Die Wippen sind alle aus langlebigem und wartungsarmem Polyethylen hergestellt, das zudem UV-stabilisiert ist. Deshalb geben wir darauf fünf Jahre Garantie gegen Ausbleichen.

Was spricht für LEDON Originals?

- Die sichere Wahl eine Produktreihe mit seit Generationen bewährten und beliebten Klassikern.
- Spielgeräte, die mit der hohen Qualität hergestellt werden, für die wir bekannt sind mit einem Fokus auf Sicherheit.
- Individuelle Spielgeräte, die den Spielwert bestehender Spielplätze steigern können.
- Eine große Auswahl an Spielgeräten, bei der für alle Bedürfnisse etwas Passendes dabei ist.

Spezifikationen

Artikelnummer
302210

Produktabmessungen (L×B×H)
141 x 60 x 187 cm

Flächenbedarf inkl. Sicherheitsabständen (L×B)
441 x 360 cm

Max. Fallhöhe
45 cm

Altersempfehlung
Ab 2 Jahren

Ungefähre Montagedauer
1 Person 4 Stunden

Das spricht für LEDON:

- Qualitätsprodukte aus Dänemark
- Spielgeräte, die in Zusammenarbeit mit Kindern entwickelt wurden
- Wartungsarme Spielplätze
- Nachhaltige Materialien
- TÜV-Zertifizierung nach EN 1176

Klicken Sie hier, um auf unserer Website mehr über das Produkt zu erfahren:
https://www.ledonspiel.de/produkt/302210/

Telefon:+45 7482 6565
info@ledonspiel.de, www.ledonspiel.de

Produktion / Verwaltung:
Vestergade 25, DK-6510 Gram

Vertrieb / Marketing / Produktentwicklung:
Nordkajen 21, DK-6000 Kolding

302210

Windsurfer, gelb

Maßstab 1:50 (wenn bei 100 % gedruckt)

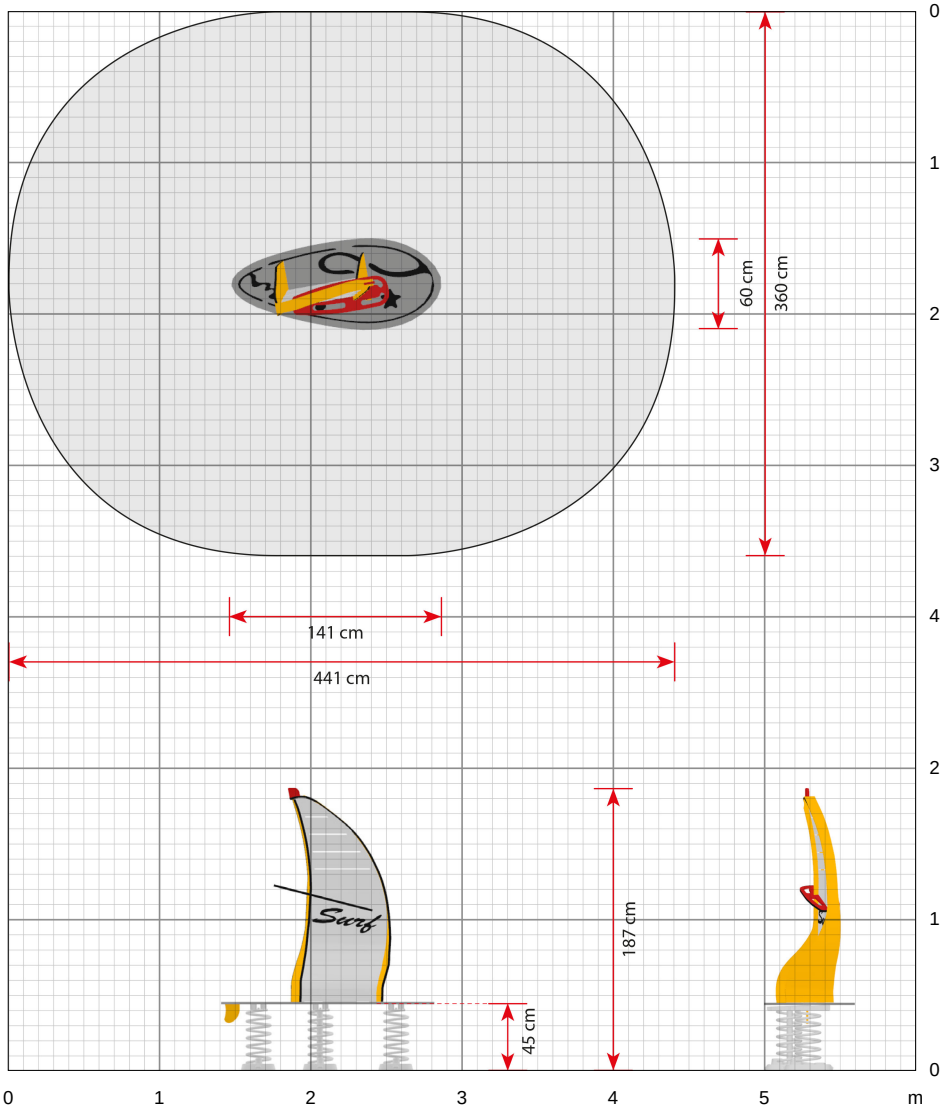

Klicken Sie hier, um auf unserer Website mehr über das Produkt zu erfahren:
https://www.ledonspiel.de/produkt/302210/

Telefon:+45 7482 6565
info@ledonspiel.de, www.ledonspiel.de

Produktion / Verwaltung:
Vestergade 25, DK-6510 Gram

Vertrieb / Marketing / Produktentwicklung:
Nordkajen 21, DK-6000 Kolding